sólo trampillas

CONSULTEZ LE GUIDE ULTIME DES TRAPPE DE VISITE

Apprenez tout ce dont vous avez besoin sur les trappes, où les utiliser, les types, les astuces d'installation et bien plus encore.

www.solotrampillas.com

www.solotrampillas.com

Bienvenue,

Vous avez la meilleure option, choisissez la trappe qui correspond à l'endroit où elle sera placée, plafond, mur, baignoire, climatisation, projecteur, télévision, zones communes d'une communauté de voisins, tuyaux de descente d'eau, réseaux Internet, soutènements, départs à l'extérieur, terrasses, toits.
Vous pouvez faire un rapport sur le matériau qui est placé, plaque de plâtre, travail, bois, métal, panneau sandwich. Vous pouvez choisir la finition, le carrelage, le place plâtre, le bois, nous nous adaptons Le délai de livraison et le prix sont importants, vous serez informés dans un budget fermé à votre convenance.

Que trouverez-vous dans ce guide?

- Bienvenue
- À propos de nous 3
- Fabrication 4
- Nos avantages 6
- Types de trappes 7
- Installation de trappes 19
- Clients 23
- Questions fréquentes 25

À PROPOS DE NOUS

Le service et l'attention personnalisée sont nos piliers

Nous sommes une entreprise dynamique, moderne et entreprenante. Protégé par l'expérience de ses créateurs, formés depuis 25 ans dans le monde des cloisons sèches et de la décoration.

SOLOTRAMPILLAS.COM est née en tant que société adaptée à les nouveaux rythmes et changements d'un marché de plus en plus globalisé et dynamique, qui tente d'optimiser ses ressources et de pouvoir ainsi utiliser les nouvelles synergies pour pouvoir offrir à ses clients un produit qui les différencie réellement.

- Entreprise leader en qualité-service
- Stokamos pour vous
- Nous voulons participer à vos projets
- Nous voulons être interactifs si vous nous laissez
- Nous voulons seulement faire partie de votre équipe

FABRICATION

Fait sur mesure et standard avec les résultats dont vous avez besoin

Si vous recherchez une trappe faite à la conscience, nos années d'expérience vous la feront retrouver à Solotrampillas.
Les détails concernant une finition soignée vous offrent un produit facile à installer et avec une excellente précision pour toutes les tailles et tous les modèles dont vous avez besoin.

> Notre objectif est de disposer de la plus grande offre de trappes, de mesures et de fonctionnalités, ainsi que du meilleur service et du service après-vente.

Alfonso Medrano
CEO Solotrampillas

NOS AVANTAGES

Vous apprécierez un rapide et diversifié stock pour pouvoir offrir votre clients le meilleur service

Sur le site Web www.trappedevisite.fr , vous avez accès au guide d'emplacement, aux clés techniques et aux informations que vous trouverez dans chaque produit spécifique.

Vous pouvez demander le test de chaque modèle, vous y trouverez la conformité au marquage CE, vous constaterez que nous nous engageons pour l'environnement.

Vous bénéficierez d'un stock rapide et diversifié pour pouvoir offrir à vos clients le meilleur service supporté par une livraison rapide via un transport efficace choisi parmi ceux qui correspondent le mieux au service souhaité.

- Facile à installer
- Finition intégrale
- Grande durée
- Respectueux de l'environnement
- Documentation CE
- Gros stock
- Livraison rapide
- Grande variété de mesures et de modèles
- Service de transport

TYPES DE TRAPPES DE VISITE

Dans ce guide de solotrampillas, vous pouvez voir toutes les catégories pour pouvoir choisir celle qui s'ajuste le mieux à ce que vous recherchez.

- Trappe de plafond en plaques de plâtre de 13 mm
- Trappe de plafond Pladur 15mm
- Trappe de plafond en plaque de plâtre ECO 13mm
- Modèle de rabat à gravité
- Tappe de tuile
- Trappe mur en plâtre 13mm
- Trappe perforée
- Plafond en plaques de plâtre plafond 13mm gravité Adiform
- Trappe automatisé pour projecteurs et télévision
- Trappe EI60
- Trappe à plaque d'étanchéité 100% poussière
- Trappe en métal
- Trappe en métal avec clé
- Trappe en acier inoxydable
- Trappe en plastique PVC
- Trappe pour plâtre blanc de 18 mm
- Trappe réglable

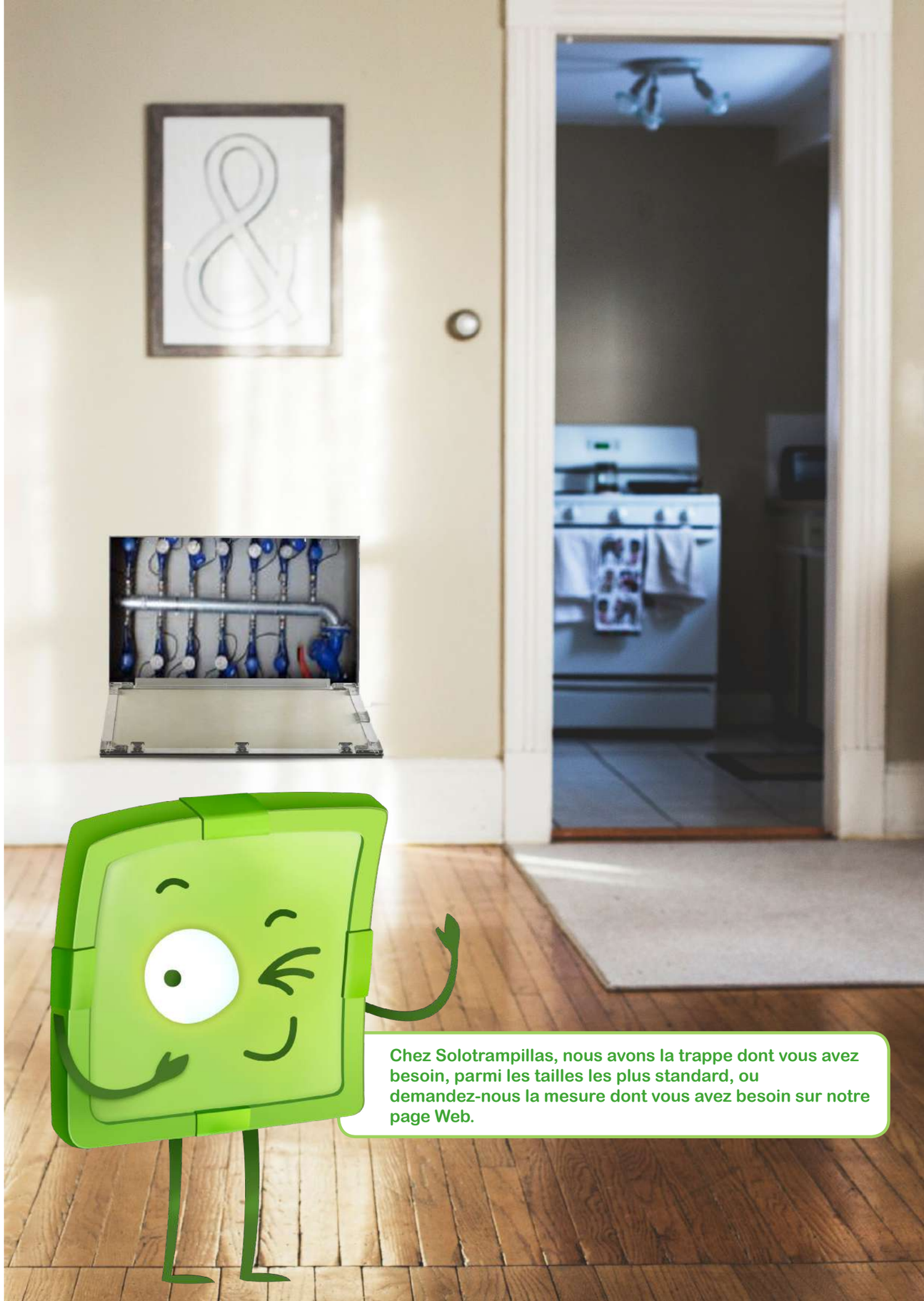

TRAPPE DE PLAFOND EN PLAQUES DE PLÂTRE DE 13 MM

Construit avec un plaques de plâtre hydrophobe de 13 mm avec des profilés en aluminium et des accessoires en métal avec des clips de 11 500 ouvertures.

La partie mobile de la trappe ou de la porte a au niveau de celui qui protège la plaque incorporée un ruban élastique pour s'adapter étroitement au cadre

TRAPPE DE PLAFOND EN PLAQUE DE PLÂTRE ECO 13MM

Construit avec un plaques de plâtre hydrophobe de 13 mm avec des profilés en aluminium et des accessoires en métal avec des clips de 11 500 ouvertures.

Il en va de même de la trappe de 13 mm sans le ruban en feutre et les clips de maintien en réouverture

TRAPPE DE PLAFOND PLAQUES DE PLÂTRE 15MM

Construit avec un plaques de plâtre hydrophobe de 15 mm avec des profilés en aluminium et des accessoires en métal avec des clips de 11 500 ouvertures.

La partie mobile de la trappe ou de la porte a au niveau de celui qui protège la plaque incorporée un ruban élastique pour s'adapter étroitement au cadre.

Pour que la trappe ne tombe pas à l'ouverture, des clips de rétention lui permettent de tomber de 10 cm puis de les sauvegarder complètement.

MODÈLE DE RABAT À GRAVITÉ

Construit avec une plaque de plaques de plâtre hydrophobe de 13 mm avec profilés en aluminium et accessoires en métal.

Il ne porte pas de pinces et en échange, il a des ailes de support qui s'installent dans le cadre par gravité, le laissant ainsi libre du cadre une fois ouvert.

TAPPE DE TUILE

Construit avec un panneau de plaques de plâtre hydrophobe de 13 mm avec des profilés en aluminium et des accessoires en métal avec des clips de 11 500 ouvertures.

La partie mobile de la trappe ou de la porte a sur le profilé qui protège la plaque incorporée un ruban élastique pour s'adapter étroitement au cadre.

En tant que caractéristique principale, la plaque est enfoncée de 15 mm pour placer le carreau dans un autre matériau. Une fois placé dans la trappe, il sera intégré dans le mur de forme et de design uniformes.

TRAPPE MUR EN PLÂTRE 13MM

Construit avec un panneau de plaques de plâtre hydrofuge de 13 mm avec profilés en aluminium et accessoires en métal avec clips de 1 500 ouvertures.

La partie mobile de la trappe ou de la porte a un ruban élastique dans le profilé qui protège la plaque intégrée de sorte qu'elle s'ajuste parfaitement au cadre.

Le rabat mural varie en fonction du clip d'ouverture. Il s'agit d'une turbine spéciale pour le mur, munie également de charnières à bagues en polyamide intégrées en hauteur de sorte que la porte ne tombe pas par gravité au moment de l'ouverture.

TRAPPE PERFORÉE

Construit avec une plaques de plâtre perforée, avec des pieds en aluminium et des accessoires en métal avec des clips de 11 500 ouvertures.

La partie mobile de la trappe ou de la porte a un ruban élastique dans le profilé qui protège la plaque intégrée de sorte qu'elle s'ajuste parfaitement au cadre.

PLAFOND EN PLAQUES DE PLÂTRE PLAFOND 13MM GRAVITÉ ADIFORM

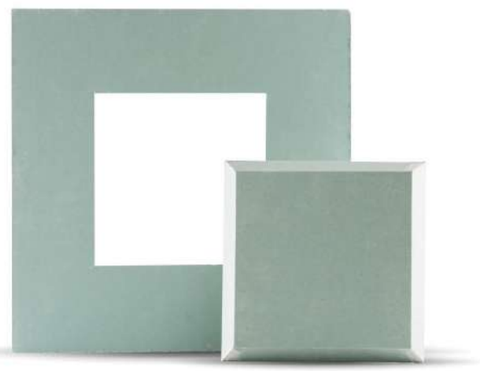

Construit à la fois le cadre et la partie mobile avec une plaque de plaque de plâtre hydrophobe de 13 mm.

Cette trappe n'a pas de pince d'ouverture ni de périphérie, fonctionne par gravité et s'insère dans le cadre à travers un cône tronqué pour un ajustement parfait.

TRAPPE AUTOMATISÉ POUR PROJECTEURS ET TÉLÉVISION

Vous aurez en tant que client Solotrampillas un produit très nouveau, conçu pour offrir quelque chose de différent du marché, une grande acceptation parmi les clients, nous pouvons le fabriquer sur mesure.

Trappe égal à la plaque de plafond de plaques de plâtre de 13 mm.

Support de projecteur intégré avec peinture thermolaquée RAL 7011 (Gris)

Qualité de l'acier DC01 + 2E Standard: EN 10152

Le moteur s'ouvre et se ferme par commande ou interrupteur, possibilité d'arrêter l'écoutille pendant le trajet

TRAPPE EI60

Ces trappes peuvent être classées selon la norme EN 13964: 2014.

Construit avec 2 plaques de 15mm enduites sur le devant avec la plaque rose, renforcée avec fibre de verre à l'intérieur. Structure construite avec des pieds en acier galvanisé, une bande intumescente entoure le périmètre de la trappe, ce qui, lorsqu'il est soumis à des températures élevées, augmente le volume scellé de sorte que les gaz, la fumée et les flammes ne puissent pas y pénétrer

TRAPPE À PLAQUE D'ÉTANCHÉITÉ 100% POUSSIÈRE

Nous avons constamment reçu des demandes de trappes d'air et de poussière 100%, nous avons donc décidé de nous mettre au travail, nous avons conçu le produit, nous avons conclu qu'il devrait être une référence sur le marché en ce qui concerne sa conception, sa qualité, son placement facile et sa facilité d'utilisation.

Piège construit avec une plaque de plâtre imperméable stratifiée hydrophobe, une périphérie en aluminium d'une épaisseur de 1,5 mm, à la fois le cadre et le pré-cadre.

Spéciaux à placer dans des salles d'opération, des laboratoires, des salles blanches, des centres de travail ou des bureaux de tabac.

Ces trappes sont conformes à la réglementation; Pommes + avec test certifié CSTB France avec test certifié

TRAPPE EN MÉTAL

Ces trappes sont classées selon la norme EN 14195: 2005.

Construit avec une plaque électrozingue de 0,6 mm d'épaisseur (EN 10204 / DIN50049 / ISO 404) Qualité DC01 + ZE25 / 25 A PC

Revêtements 25/25 (2,5 / 2,5) microns (norme EN 10152: 2009)

Peinture en poudre thermodurcissable RAL 9010, formulée avec des résines de polyester, sans TGIC et avec des pigments de plomb externes.

Fini mat, stabilité de la couleur et résistance aux intempéries.

TRAPPE EN MÉTAL AVEC CLÉ

Ces trappes sont classées selon la norme EN 14195: 2005.

Construit avec une plaque électrozingue de 0,6 mm d'épaisseur (EN 10204 / DIN50049 / ISO 404) Qualité DC01 + ZE25 / 25 A PC

Revêtements 25/25 (2,5 / 2,5) microns (norme EN 10152: 2009)

Peinture en poudre thermodurcissable RAL 9010, formulée avec des résines de polyester, sans TGIC et avec des pigments de plomb externes.

Fini mat, stabilité de la couleur et résistance aux intempéries.

TRAPPE EN ACIER INOXYDABLE

Le cadre est fabriqué en une seule pièce. Pour les dimensions allant jusqu'à 400 x 400 mm, les trappes de visite sont équipées de joints cylindriques; pour les grandes tailles avec fermeture carrée. La ligne Softline offre un design attrayant aux trappes de visite. Les logements pour les charnières et les fentes pour les fermetures sont intégrés de manière à ce que la porte de la trappe puisse être ouverte à droite ou à gauche.

Deux ancrages muraux sont fournis pour chaque partie du cadre. Les matériaux des chevilles murales se plient facilement et tordu. Les ancrages sont fournis avec plusieurs trous de fixation. De cette façon, la trappe de visite peut être parfaitement ajustée au mur ou au plafond. La porte de la trappe est maintenue en place par des boutons situés sur les côtés supérieur et inférieur.

TRAPPE EN PLASTIQUE PVC

La trappe FeroxTM part d'un concept simple: l'espace entre le cadre et la porte existe et nous ne pouvons pas le faire disparaître, mais nous pouvons le rendre parfait. FeroxTM, une trappe entièrement créée par une machine de niveau industriel, a une lumière constante et parfaite: cet espace de 1,5 mm est parfaitement identique de chaque côté et est égal et constant dans chaque taille de FeroxTM.

TRAPPE POUR PLÂTRE BLANC DE 18 MM

Trappe de plâtre à intégrer parfaitement dans un assemblage de plafond, cadre et piège en plâtre de 18 mm

TRAPPE RÉGLABLE

Trappe réglable, nouveauté sur le marché, vous pouvez, avec la même trappe, la régler avec son cadre mobile pour s'adapter à la mesure nécessaire

Ups!

Vous ne trouvez pas la trappe que vous cherchez, est-ce un site spécial? D'un matériau spécial? nous pouvons le faire comme vous en avez besoin …

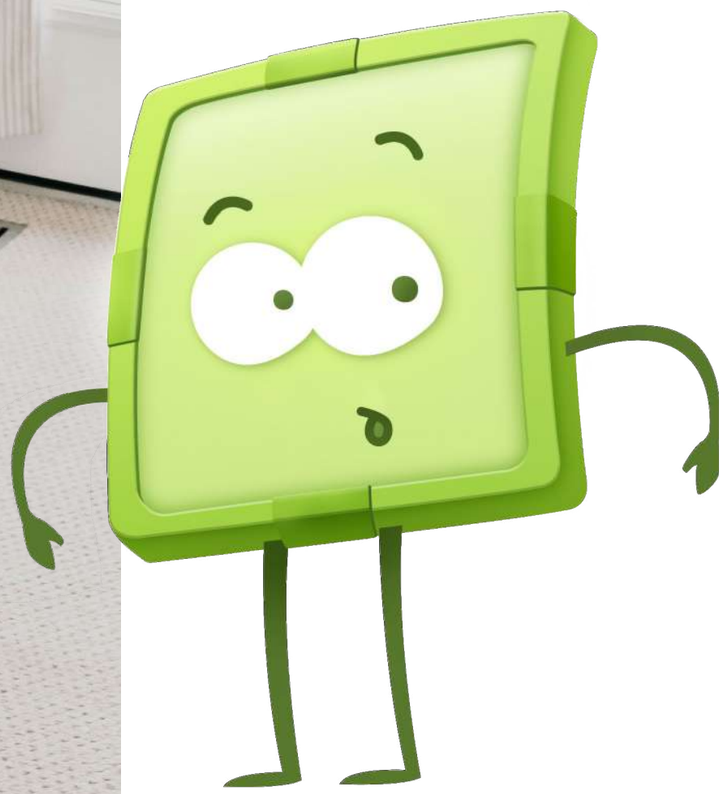

INSTALLATION DE PIÈGES

1

Marquez le trou dans le toit / mur, en fonction de la taille de la trappe, en laissant un espace de 3 à 6 mm.

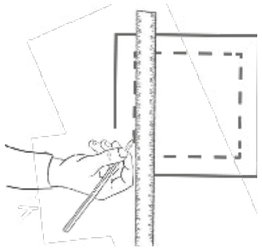

2

Couper la plaque à l'aide d'une scie sauteuse électrique ou manuelle. Ensuite, véri□ez le carré avec une mesure sur la diagonale. Après cela, il est nécessaire de limer les bords et de nettoyer la poussière des résidus.

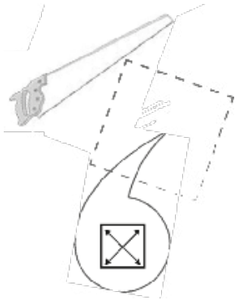

3

Environnement de la surface où la trappe devrait être, il doit y avoir une structure avec une distance de 5 cm.

Sinon, vous devez installer une structure de renforcement, au moins quatre points de support pour la trappe..

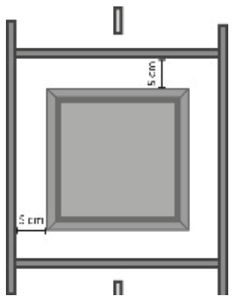

4

Séparez le couvercle du cadre extérieur et insérez-le sur la diagonale, en le tournant immédiatement dans la bonne position. Reste fermement sur la plaque et véri□ez si le cadrage est correct.

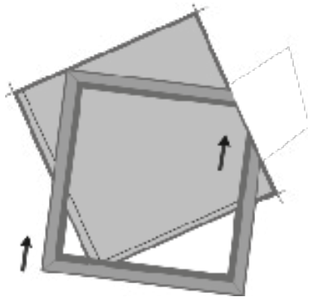

5

Fixez le cadre sur la plaque avec des agrafes et serrez avec les vis fournies (selon le modèle fourni), à des intervalles de 15 cm. Vous devriez éviter les coins renforcés.

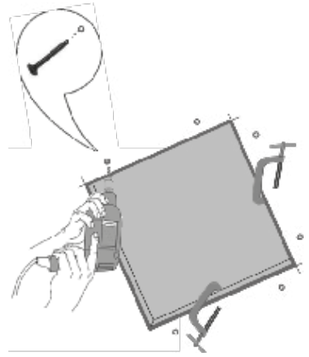

6

Replacez le couvercle sur le cadre extérieur en insérant les ressorts dans les lacets. Véri□ez le bon fonctionnement du volet, ouvrant en fermant plusieurs fois.

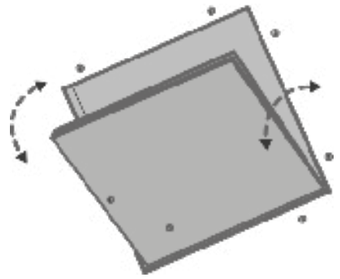

7

Pour le traitement des joints et de la peinture, le couvercle doit être retiré au préalable.

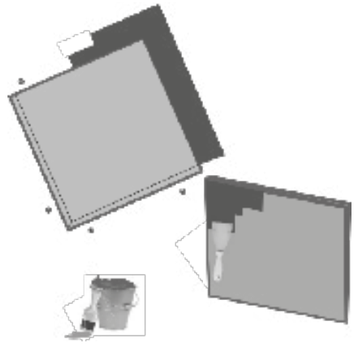

”

Le service et l’attention qu’ils m’ont donnés à Solotrampillas ont été excellents.

Maite Alonso
Madrid

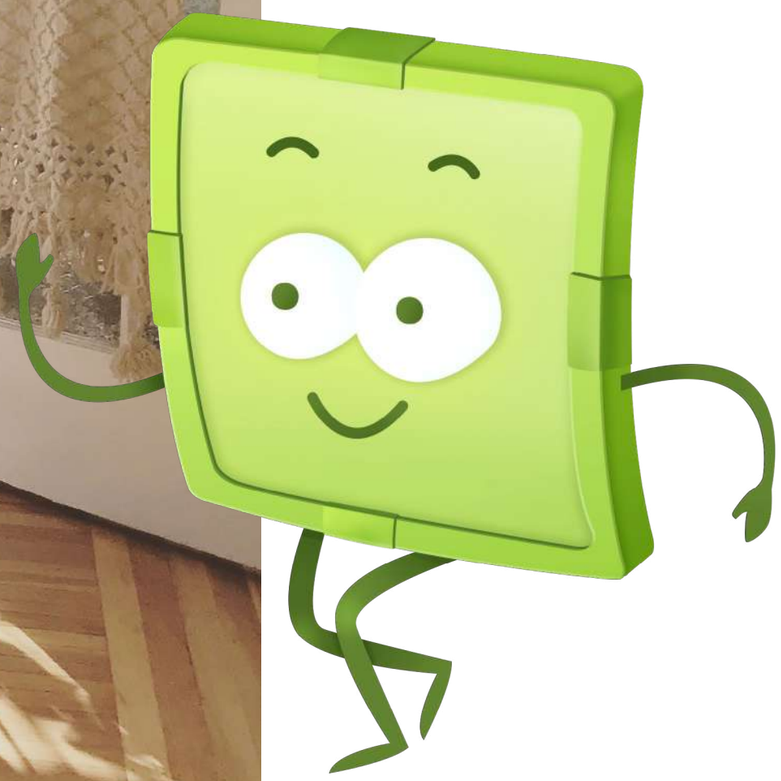

QUELQUES-UN DE NOS CLIENTS

Hydrodiseño Global, -Huercal-Overa
Marvimundo- Murcia- Ale Hop -Alicante

Hotels:
Hotel Melia -Londres- Prodeco Ferol, -Hotel Velazquez, Madrid
Hotel Aviatic -Paris- Hotel Le Marcel -Paris- Meister Bär Hotel Frankenwald -Rudolphstein
Hotel Simone -Cannes-

Exportateurs:
COMEX ALICANTE, S.L.- exportatión Qatar, Argelia, Emiratos Arabes

Installateurs France
Bouygues Bâtiment International
MM Loca Sud gestion- Marseille
MK-TECH -Montpellier
Arbons et Sens -Beauvais
HC2D -Alfortville
SARL ANTON MACONNERIE -BELVEDERE
SARL BESSET ET FILS
SARL DOMIANE -Monaco
SARL DORIC IMMO -Vitrolles
SARL FLEUR DE RHUYS -THEIX
Sarl G.SOLARINO -PEYMEINADE
SARL HOMCO -LABEGE
SARL MICROCOM -LA COLLE SUR LOUP
SARL MODERN'PLAQUE -NICE
Sarl Ocal -Gap
SARL Rénovation tous Travaux -Pont Sainte Maxence
SARL SP BAT- Cap D'Ail
SARL SUDTHERMIQUE -MONTAGNAC
SARL TIM BAT

Installateurs Espagne
Decointer escayolas -Alicante-
Grupo Zaragoza -Mercadona- Ixar Aislamientos -Vitoria- Aisl. Termoacusticos Fuerteventura
Sistemas oliver Systemplac tabiques y techos
Ref. y Serv. Garben Maralplak 2012

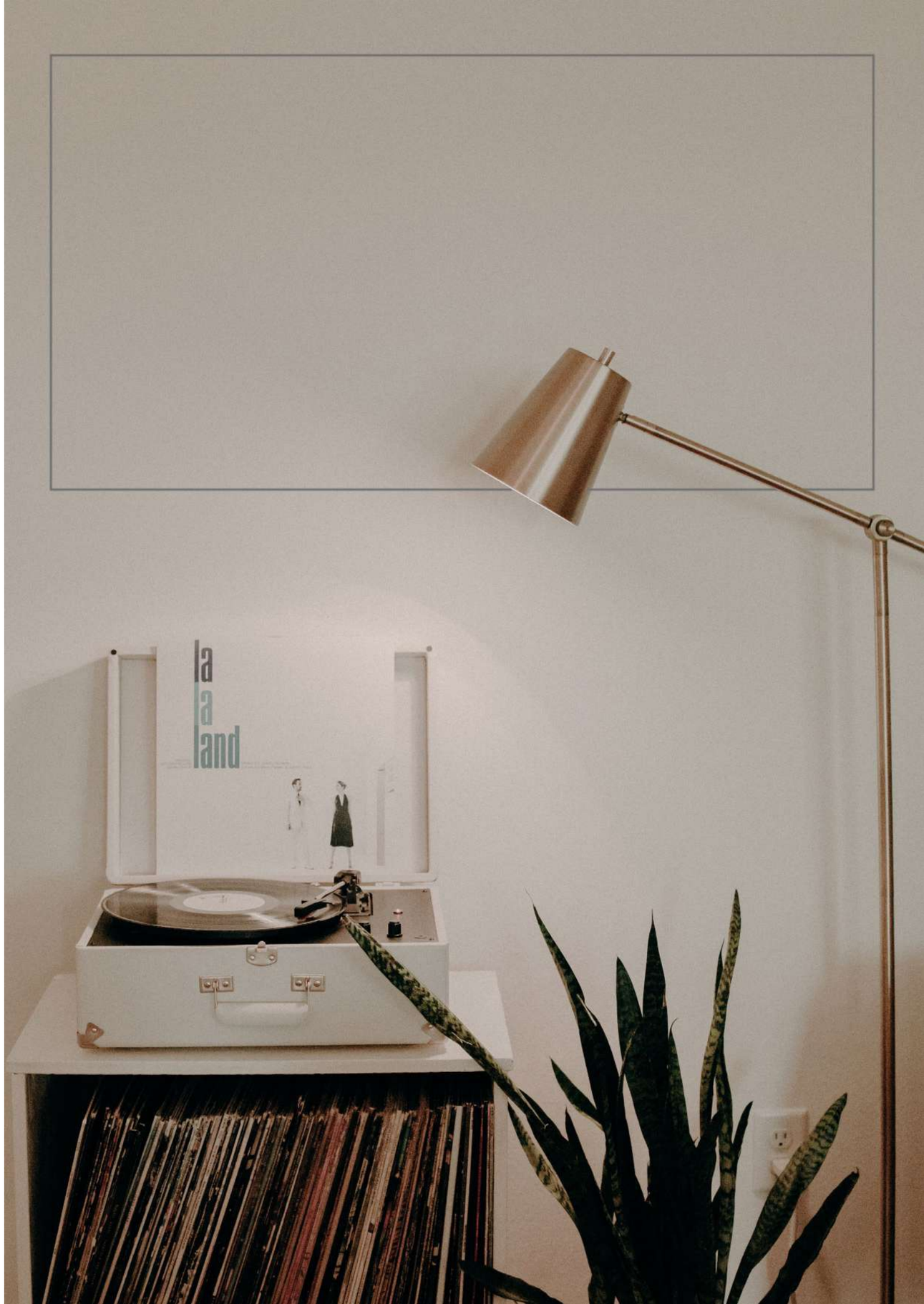

QUESTIONS FRÉQUENTES

Voici une sélection des doutes que nos clients ont habituellement ...

1. Sur quel matériau puis-je travailler ou placer un trappe?

Ils peuvent être placés sur n'importe quel matériau. Nous vous conseillons d'installer plaques de plâtre, le plâtre, la brique, le plâtre

2. Fait la même trappe pour un toit qui s'arrête mur?

Ça ne marche pas de la même façon il faut savoir
Il est important de savoir que la même trappe ne fonctionne pas pour une installation sur un toit, mais sur un mur.
Le clip avec les charnières est différent.

3. Quand dois-je faire le trou, avant ou après avoir reçu la trappe?

Idéalement, vous devriez attendre que la trappe soit percée, pas avant.

4. Et si je faisais le trou avant d'acheter le trappe?

Si vous faites le trou pour la trappe avant de l'acquérir, rien ne se passe, nous pouvons l'adapter à la mesure de vos besoins.

5. Combien de temps faut-il pour recevoir une commande qui est en stock?

Le délai de livraison de nos trappes en stock va de 48 à 72h maximum.

6. Combien de temps faut-il pour envoyer une demande de Sur mesure sur mesure?

Le délai de livraison d'une trappe que nous devons fabriquer sur mesure peut prendre de 10 à 12 jours. Si c'est métallique, ce sera 4 jours de plus.

7. Est-il plus coûteux de fabriquer des trappes sur mesure?

La fabrication de trappes sur mesure n'est généralement que de 10 à 15% plus chère.

8. Si je passe une commande pour plusieurs unités, est-ce que je reçois plus pas cher?

Bien sûr, l'achat de plusieurs trappes améliore le prix. Et si vous voulez devenir un installateur exclusif de Solotrampillas, il y a encore plus d'avantages, pas seulement en prix, mais aussi en méthodes de paiement.

9. Existe-t-il un type de délisation si j'achète toujours mes Matériel Solotrampillas?

Bien sûr. Si tel est le cas, veuillez nous en informer afin que nous puissions vous inclure dans notre programme d'installation Solotrampillas exclusivement afin de vous adapter à vos conditions de paiement et de personnaliser l'offre, parmi bien d'autres avantages.

sólo trampillas

POLIGONO RIODEL, CALLE MOLI
D´EN MIG PARCELA 12-4 NAVE B
03110 Mutxamel Alicante
TELEFONO: 966 115 225

www.solotrampillas.com